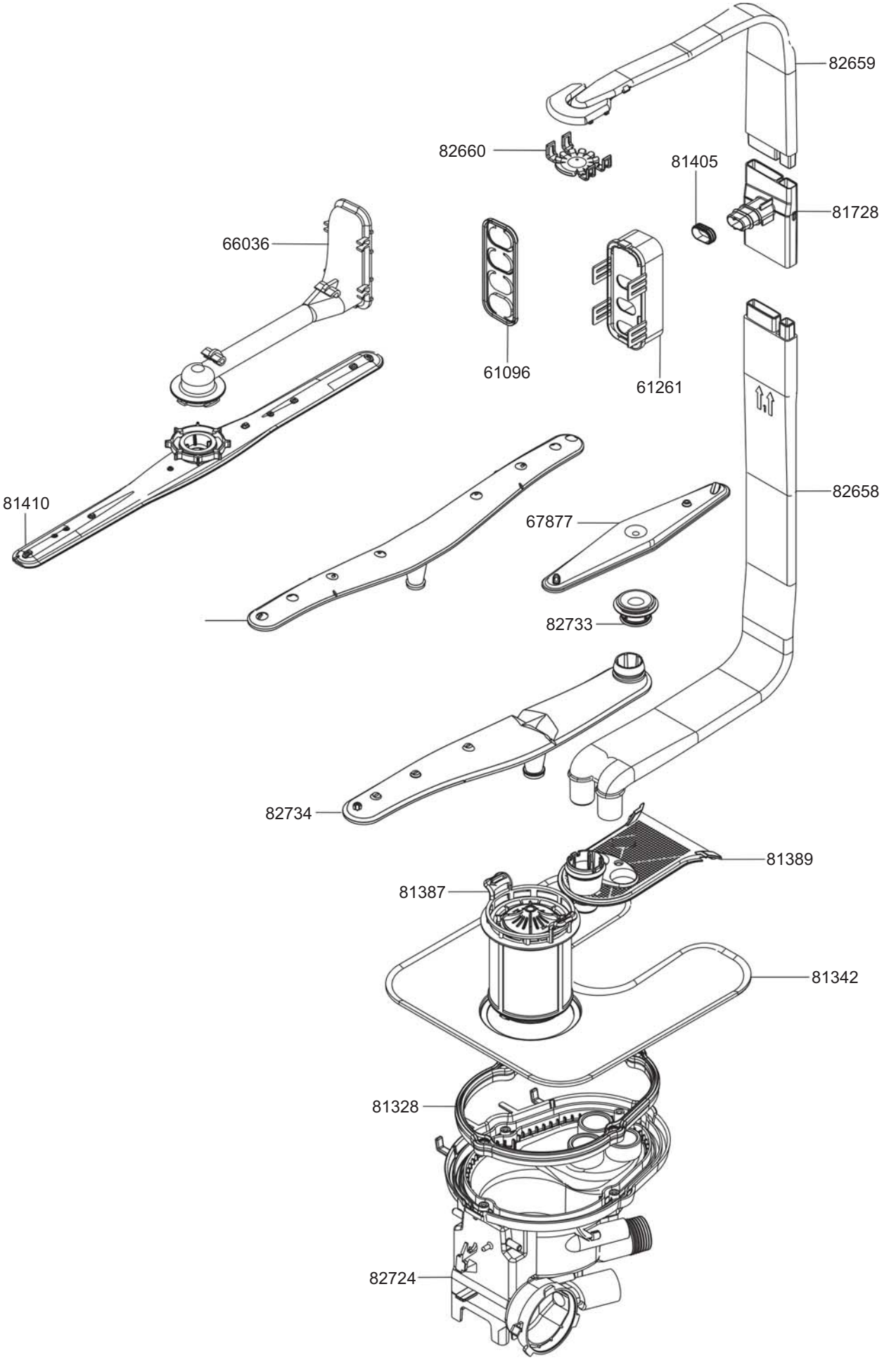
82659
82660
81405
81728
66036
61096
61261
82658
81410
67877
82733
82734
81389
81387
81342
81328
82724

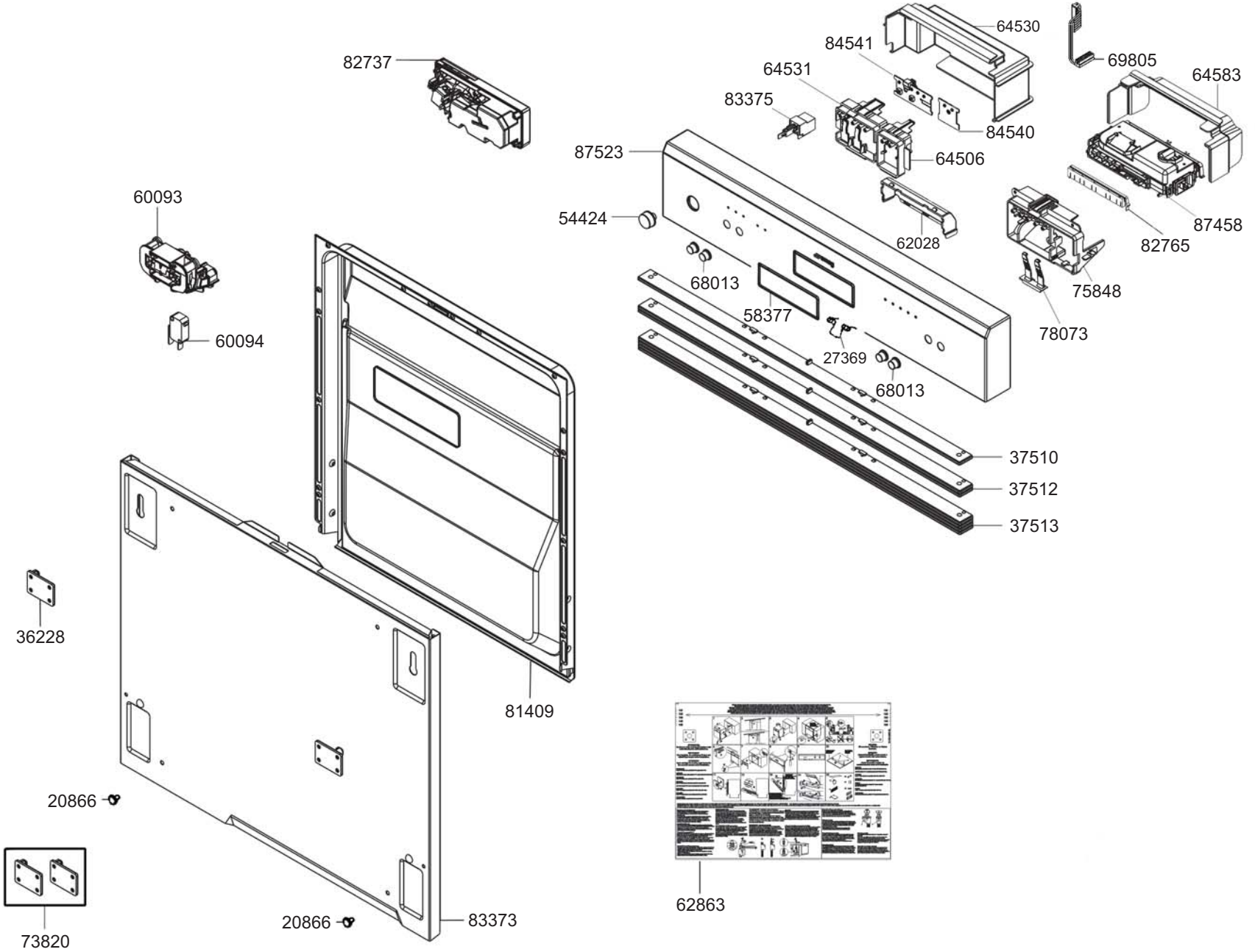
82737
64530
84541
69805
64583
64531
83375
84540
87523
64506
87458
60093
54424
62028
82765
68013
75848
58377
78073
60094
27369
68013
37510
37512
37513
36228
81409
20866
73820
20866
83373
62863

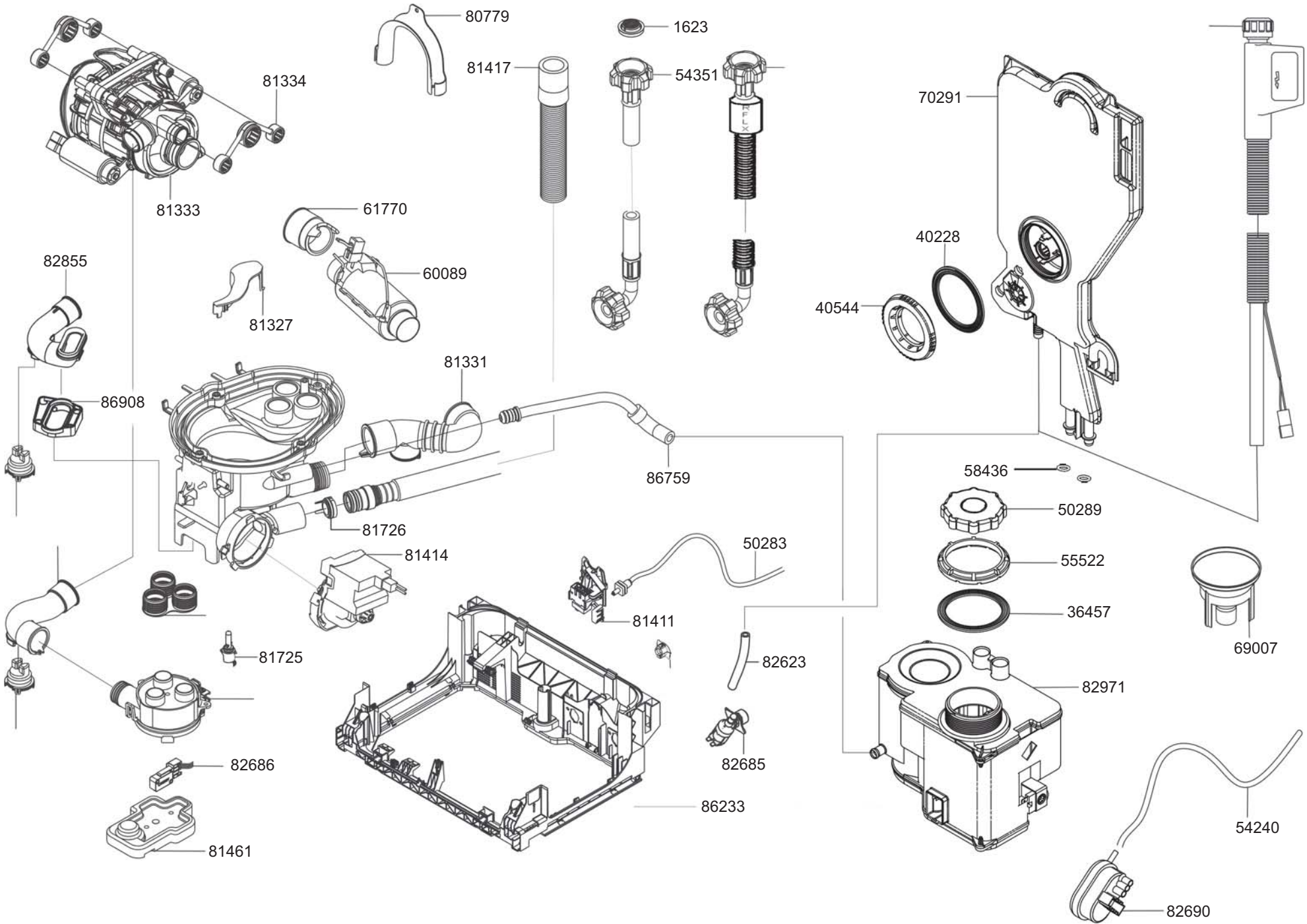
80779
1623
81417
54351
81334
70291
81333
61770
40228
82855
60089
81327
40544
81331
86908
86759
58436
50289
81726
81414
50283
55522
36457
81411
69007
81725
82623
82971
82686
82685
86233
54240
81461
82690

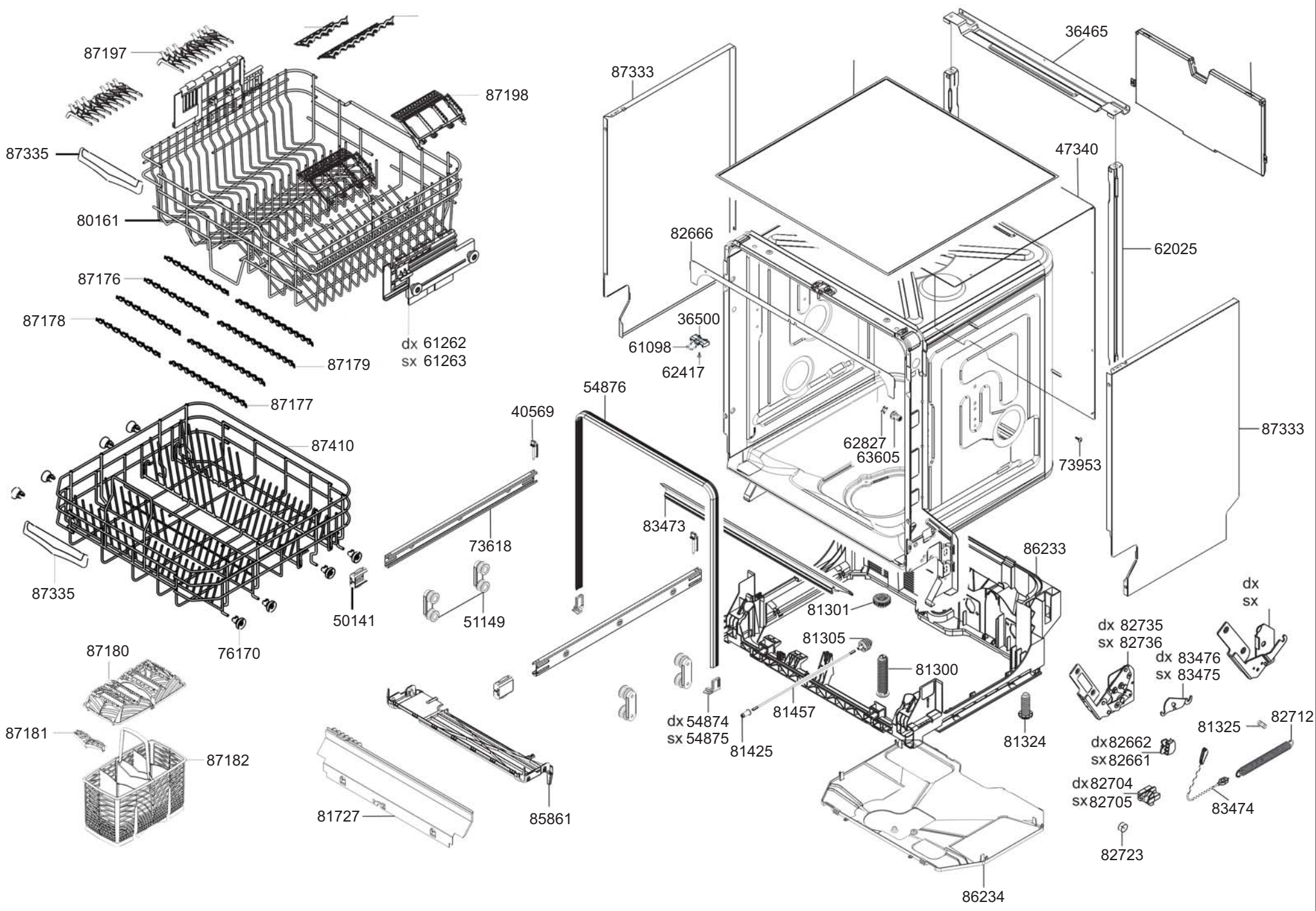
87197
87198
87335
80161
87176
87178
87179
dx 61262
sx 61263
87177
87410
87335
76170
50141
87180
87181
87182
87333
36465
47340
82666
62025
36500
61098
62417
54876
40569
62827
63605
73953
87333
83473
73618
51149
86233
81301
81305
81300
81457
dx 54874
sx 54875
81425
81324
81727
85861
86234
dx 82735
sx 82736
dx 83476
sx 83475
dx
sx
81325
82712
dx82662
sx82661
dx82704
sx82705
83474
82723